For happy kiddos

Sleepy Baby

Travel Baby Bed

Usable up to 15 kg

EN RO BG HU

User Manual

jinju
For happy kiddos

1

2

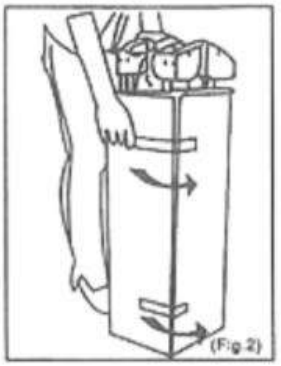

3

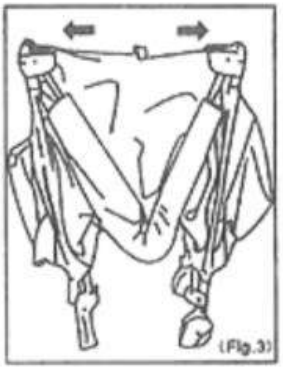

4

5

6

7

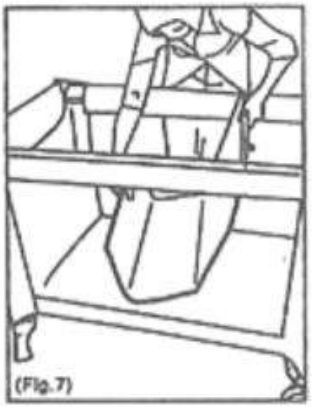

8

9

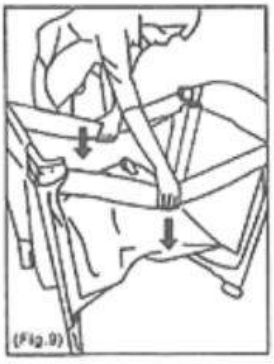

10

11

12

13

14

15

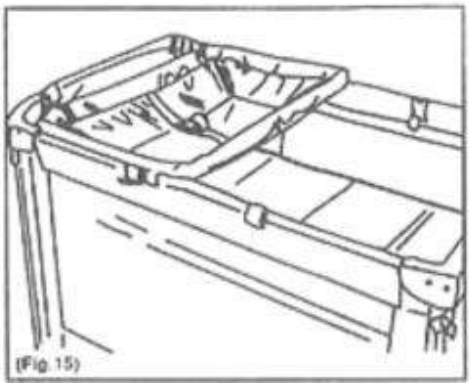

16

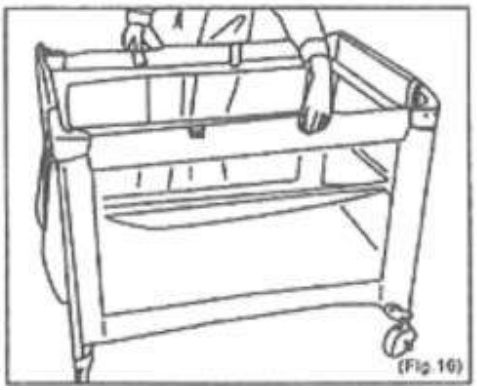

17

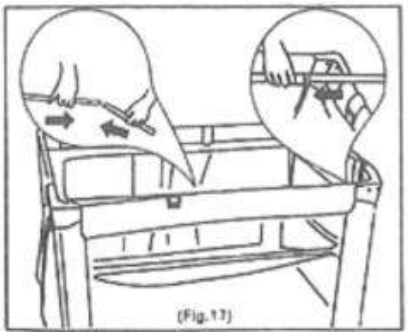

18

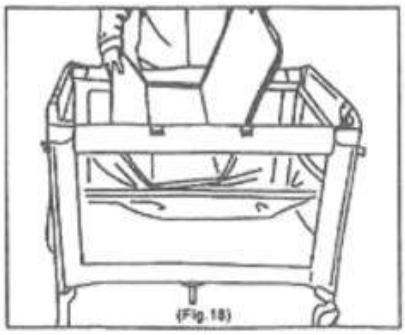

EN

IMPORTANT

Before assembling this travel baby bed, please read and understand these instructions.

Incorrect assembly may make the travel baby bed unsafe.

Do not use this travel baby bed if any parts are broken, torn or missing.

Keep these instruction in a safe place for future reference.

TO UNFOLD

1. Unzip the carry bag and remove the cot. (Fig. 1)
2. Stand the cot on its feet and undo the hook loop straps that hold the mattress around the frame. (Fig. 2)
3. Remove the mattress and set it aside.
4. Now separate the legs of the cot. (Fig. 3)
5. Start with the short rails pull them up quickly with both hands until they are locked into place. (Fig. 4)
6. Now do the same with the longer rails. (Fig. 5)
7. Holding one end of the player clear of the ground, gently press down on the centre of the cot base until it lays down flat (Fig. 6)
8. Put the sheet onto the mattress (if applied) with the padded side upfeed the loop straps through the slots in the sheet.
9. Place the mattress into the cot with its padded side facing up. (Fig. 7)
10. Secure the mattress to the cot by passing the loop straps through the slot in the cot base and securing it onto the book attachment. sewn onto the underside of the cot base itself.

NOTE

1. All the top rail should be locked into places.
2. The cot base must be in a raised position to allow the rails to lock easily.
3. Ensure all four top rails are securely engaged by press down on all rails.

TO FOLD

1. Release the loop straps that are securing the mattress and remove the mattress from the playpen.
2. Locate the handle strap in the centre of the cot base and pull it up to upright position (at least50cm)(fig.8)
3. Release each top rail by lifting the rail slightly and squeezing on the under of each centre joint. The buttons are covered by the top rail fabric, located at the under of each rail. (Fig. 9. Fig. 10)
4. After ensuring that every rial is fully released, pull up on the cot base handle strap white gathering the legs and the frame together, until the cot is completely folded. (Fig. 11)
5. Take the mattress and wrap it around the frame, ensuring that the straps are on the outside. (Fig. 12)
6. Thead the loop straps through the plastic loops, pull them tight and secure them. (Fig. 12)
7. Take the carry bag and with the legs up, cover the cot.(Fig. 13)

NOTE

- **WHEN FOLD IF THE TOP RAILS DO NOT FOLD DO NOT FORCE THEM.**

RE SQUEEZE THE BUTTONS TO FULLY RELEASE THEM

CHANGER (IF APPLIED)

1. Unfold changer. Connect the 2rods.
2. Clip the two plastic hooks onto short top rails and make sure they are secured as shown on picture (thePVCsheet side with a safety belt should be placed upwards).(fig 15)

BASSINET (IF APPLIED)

1. Before install bassinet. make sure the 4 top rails are maintained on its position (straight and flat). (Fig 16)
2. Take out mattress from the cot and keep it within reach.
3. Install the safe net on the cot. Join the zipper at the beginning. Move the zipper all the way around the travel cot.
4. When you reach the end of the zipper, cover it with the velcro, so that there are no parts protruding in such a way that it may hurt the baby.
5. Insert the tubes into the base of the bassinet. (Fig 17) Join the tubes, so that it becomes one. (Fig 17)
6. Place the mattress in the bassinet. (Fig 18)
7. When disassembling the operation methods are opposite to what has been described above.

! This travel cot is to be used by one(1)child only.

Maximum weight:15kg
Maximum height:90cm

PLEASE CAREFULLY READ AND FOLLOW THE FOLLOWING DIRECTIONS AND WARNINGS

Retain these instructions for future reference and future users.

WARNING!

NEVER LEAVE CHILD UNATTENDED, ALWAYS KEEP CHILD IN VIEW EVEN WHEN SLEEPING.

ATTENTION!

1. Never leave you child unattended.
2. Do not use your travel cot if any part is broken, torn, or missing.
3. Do not use or leave the cot near open fires, naked flarmed, electric bar fires. as fires, stoves, healers or barbecues.
4. Do not place the cot where your child could reach medication, money, string, elastic, swell toys or other small objects.
5. Do not place the cot near trailing cords or flexes such as electrical leads, etc.
6. Do not use any additional mattress or padding, use only the mattress supplied with the travel cot.
7. Do not place toys or other objects in the cot which could provide a step or foothold to help your child climb out.
8. Travel cot with padded rails should not be used if the covered fabric is torn or bitten through.
9. Do not place more than one child in the travel cot at the same time.
10. Do not use this playard with a child who can climb out, weighs more than 15kgs, or is taller than 90cm.
11. Check that the assembly of the travel cot is correct and safe.
12. The thickness of the matterss had been specified to ensure that the distance from the top of the mattress to the top of the lowest side or end will always be at least 50cm. This will reduce the risk of children falling out of the travel cot.

13. Always check parts regularly for the tightness of screws, nuts and other fasteners-tighten if required.
14. The cot must be fully perpendicular with the top rails and base fully locked before attaching the bassinet if applicable.
15. **Remove the upper level before the baby begins to sit up or support him/herself on his/her arms, at approximately 3-4 months.**
16. **The lowest position is the safest.**

TO CLEAN

1. Do NOT DRY CLEAN OR SUE BLEACH
2. Do not machine wash, tumble or spin dry, unless the care labelling on the product permits these methods.
3. Non removable fabric covers and trims may be cleaned using a damp sponge with soap or mild detergent. allow it to dry completely before folding or storing it away.
4. In some climates the covers and trims may be affected by mould and midew. To help prevent this occuring, do not fold or store the product if it is damp or wet, always store the product in a well ventilated area.

RO

IMPORTANT

Înainte de a asambla pătuţul, vă rugăm să citiţi şi să înţelegeţi aceste instrucţiuni.
Asamblarea incorectă poate face pătuţul nesigur.
Nu folosiţi acest pătuţ dacă unele dintre componente sunt deteriorate, îndoite sau lipsesc.
Păstraţi aceste instrucţiuni pentru a le consulta ulterior.

MONTARE

DESPACHETAREA

1. Desfaceţi fermoarul husei si scoateţi pătuţul (Fig.1).
2. Puneţi pătuţul pe picioare şi desfaceţi cârligul şi curelele care ţin cureaua în jurul cadrului (Fig.2).
3. Scoateţi salteaua şi puneţi-o deoparte.
4. Acum separaţi picioarele pătuţului (Fig.3).
5. Trageţi de laturile scurte ale pătuţului cu ambele mâini până când acestea se desfac complet şi se blochează (Fig 4).
6. Acum procedaţi la fel cu laturile lungi ale pătuţului (Fig 5).
7. Ridicaţi de un capăt al pătuţului de pe sol şi apăsaţi uşor pe baza din centrul pătuţului până când aceasta de întinde complet (Fig 6).
8. Puneţi salteaua în pătuţ cu partea căptuşită în sus (Fig7).
9. Asiguraţi salteaua de pătuţ folosind chingile de fixare.

NOTA

1. Cadrul format din tevi metalice trebuie să fie blocat pe poziţii.
2. Baza pătuţului trebuie să fie ridicată pentru a permite tevilor metalice să se blocheze pe poziţii.
3. Asiguraţi-vă că toate cele 4 tevi metalice ce formeaza marginea superioara sunt blocate bine, apăsând pe toate.

DEMONTAREA

1. Desfaceţi curelele care ţin salteaua şi înlăturaţi salteaua de pe pătuţ.
2. Găsiţi mânerul din centrul bazei pătuţului şi trageţi în sus până în poziţia dreaptă (cel puţin 50cm) (Fig 8).
3. Deblocaţi fiecare cadru metalic, ridicându-l uşor şi apăsând sub fiecare îmbinare de pe centru. Butoanele sunt acoperite cu material textil şi se găsesc sub centrul fiecărui cadru (Fig 9, Fig 10).
4. După ce v-aţi asigurat că toate laturile sunt complet deblocate, trageţi în sus de mânerul din baza pătuţului şi în acelaşi timp, adunaţi laolaltă toate picioarele şi cadrul pătuţului, până când pătuţul este împachetat complet (Fig.11).
5. Luaţi salteaua şi înfăşuraţi-o în jurul cadrului, asigurându-vă că pe exterior sunt curelele (Fig.12)
6. Luaţi husa şi puneţi-o peste patuţul împachetat cu picioarele în sus (Fig 13).

NOTA

- La împachetarea pătuţului, dacă marginile de sus nu se strâng, să nu le forţaţi
- Apăsaţi din nou pe butoane pentru a le debloca complet

MĂSUŢA DE ÎNFĂŞAT (accesoriu optional)

1. Despachetaţi măsuţa de înfăşat. Conectaţi cele două tije.
2. Blocaţi cârligele mici de plastic pe tijele lungi de sus ale pătuţului şi asiguraţi-vă că sunt prinse bine, aşa cum este ilustrat în imagine (partea din PVC a saltelei masuţei cu centură de siguranţă trebuie orientată în sus). (Fig 15)

ETAJ INTERMEDIAR SALTEA (accesoriu optional)

1. Înainte să instalaţi etajul intermediar, asiguraţi-vă că cele 4 tije superioare ale patutului se menţin pe poziţia corectă (drepte şi întinse). (Fig 16)
2. Scoateţi salteaua pătuţului şi ţineţi-o la îndemână.
3. Atasati plasa de siguranta pe patut. Prindeti fermoarul de la început. Trageti fermoarul pe toata lungimea patutului.
4. Când ajungeţi la capătul fermoarului, acoperiţi-l cu banda de arici, astfel încât să nu existe părţi proeminente care să poată răni copilul.
5. Introduceţi tijele în baza etajului intermediar. (Fig. 17) Prindeti tijele astfel incat sa devina una. (Fig 17)
6. Puneţi salteaua peste plasă şi cadru (Fig 18).
7. Când doriţi să îl dezmembraţi, operaţiunile sunt în sens invers celor descrise mai sus.

!Acest pătuţ poate fi folosit doar de către un singur copil.

Greutate maximă: 15 kg
Înălţime maximă: 90 cm

VĂ RUGĂM SĂ CITIŢI CU ATENŢIE URMĂTOARELE AVERTISMENTE ŞI INSTRUCŢIUNI.

Păstraţi aceste instrucţiuni pentru consultare ulterioară.

AVERTISMENT!

NU LĂSAŢI NICIODATĂ COPILUL NESUPRAVEGHEAT! ÎNTOTDEAUNA SUPRAVEGHEAŢI COPILUL, CHIAR ŞI ATUNCI CÂND DOARME.

ATENȚIE!

1. Nu vă lăsaţi niciodată copilul nesupravegheat.
2. Nu folosiţi pătuţul dacă anumite componente sunt deteriorate, îndoite sau lipsesc.
3. Nu lăsaţi pătuţul lângă foc, flăcări, fire electrice, aragazuri, cuptoare sau grătare.
4. Nu puneţi pătuţul acolo unde copilul poate ajunge la medicamente, bani, curele, elastice, jucării pe care le poate înghiţi sau alte obiecte mici.
5. Nu puneţi pătuţul în apropierea firelor electrice sau a cablurilor etc.
6. Nu folosiţi saltele suplimentare, folosiţi doar salteaua primită odată cu pătuţul.
7. Nu puneţi jucării de care copilul se poate folosi pentru a se căţăra şi ieşi din pătuţ.
8. Pătuţul cu tijele acoperite de material textil nu se va mai folosi dacă materialul este deteriorat sau rupt din cauza muşcăturilor.
9. Nu puneţi în pătuţ mai mult de un copil.
10. Nu folosiţi acest pătuţ la un copil care se poate căţăra şi ieşi, ori care are mai mult de 15 kg, ori peste 90 de cm înălţime.
11. Asiguraţi-vă că asamblarea este făcută corect şi că pătuţul este sigur.

12. Grosimea saltelei este făcută în aşa fel încât să fie asigurată o distanţă de cel puţin 50 cm de la cel mai înalt punct al saltelei la marginea de sus a pătuţului, astfel reducându-se riscul căderii copilului din pătuţ.
13. Întotdeauna verificaţi părţile cu regularitate: şuruburi, locuri de îmbinare sau alte părţi care se leagă, pentru a fi strânse bine – dacă este necesar, strângeţi-le mai bine.
14. Pătuţul trebuie să fie perfect perpendicular pe tijele superioare, iar baza să fie complet blocată înaintea ataşării nivelului superior, dacă acesta se foloseşte.
15. **Înlăturați etajul intermediar înainte ca bebelușul să înceapă să stea în șezut sau să se sprijine pe brațe, la aproximativ 3-4 luni**
16. **Poziția cea mai joasă este cea mai sigură.**

CURĂȚAREA

1. A nu se curăţa chimic. A nu se folosi înălbitor.
2. A nu se spăla la maşina de spălat, a nu se usca prin centrifugare, decât dacă eticheta ataşată produsului permite acest lucru.
3. Husele textile care nu se înlătură pot fi curăţate cu un burete înmuiat în săpun. Permiteţi să se usuce complet înainte de a-l împacheta şi depozita.
4. În unele zone husele sunt afectate de mucegai . Pentru a preveni acest lucru, nu împachetaţi şi depozitaţi produsul în locuri cu umezeală, întotdeauna depozitaţi-l în locuri aerisite.

BG

ВАЖНО

Преди монтажа на креватчето, моля, прочетете и разберете тези инструкции.
Неправилният монтаж може да направи леглото необезопасено. Не използвайте това креватче, ако някои части са повредени, огънати или липсват.
Запазете тези инструкции, за да се консултирате с тях по-късно.

МОНТАЖ

1. Разкопчейте фермоара на калъфа и извадете креватчето (фиг.1).
2. Поставете креватчето на крака и разхлабете куката и каишките, които държат каишката около рамката (Фиг.2).
3. Извадете дюшечето и го оставете настрани
4. Сега разделете краката на креватчето (Фиг. 3).
5. Издърпайте за късите страни на креватчето с двете си ръце, докато те се разгънат напълно и се заключат (Фиг. 4).
6. Сега направете същото с дългите страни на креватчето (Фиг. 5).
7. Вдигнете единия край на креватчето от земята и внимателно натиснете върху основата в центъра на креватчето, докато тя се разпъне напълно (Фиг. 6).
8. Поставете дюшечето в креватчето с подплатената страна нагоре (Фиг. 7).
9. Осигурете дюшечето за креватчето с помощта на закрепващите каишки

ЗАБЕЛЕЖКА

1. Рамката, съставена от метални тръби трябва да се заключи в това положение.
2. Основата на креватчетото трябва да се повдигне, за да се позволи на металните тръби да се заключат в позицията.
3. Уверете се, че всички четири метални тръби, които образуват горния ръб, са блокирани, като ги натиснете.

РАЗГЛОБЯВАНЕ

1. Разхлабете каишките, които държат дюшечето и извадете дюшечето от креватчето.
2. Намерете дръжката в центъра на основата на креватчето и издърпайте нагоре до правилната позиция (най-малко 50 см) (Фиг 8).
3. Отключете всяка метална рамка, като я повдигнете леко и натиснете под всяко съединение в центъра. Бутоните са покрити с плат и са под центъра на всяка рамка (Фиг. 9, Фиг. 10).
4. След като сте се уверили, че всички страни са напълно отключени, дръпнете нагоре за дръжката в основата на креватчето и в същото време съберете заедно всичките крака и рамката на креватчето, докато креватчетото се пакетира изцяло (Фиг. 11).
5. Вземете дюшечето и го увийте около рамката, като се уверите, че каишките са от външната страна (Фиг. 12)
6. Вземете калъфа и го поставете над опакованото креватче с краката нагоре (Фиг. 13).

ЗАБЕЛЕЖКА

• Когато опаковате креватчето, ако горните ръбове не се приберат, не ги напъвайте
• Натиснете бутоните отново, за да ги отключите напълно

МАСИЧКА ЗА ПОВИВАНЕ (допълнителен аксесоар)

1. Разопаковайте масичката за повиване. Свържете двете тръби.
2. Заключете малките пластмасови куки върху горните дълги тръби на креватчето и се уверете, че са добре хванати, както е показано на снимката (PVC часта на дюшечето на масичката с предпазния колан трябва да бъде обърната нагоре). (Фиг. 15).

МЕЖДИННО НИВО ДЮШЕЧЕ (допълнителен аксесоар)

1. Преди да монтирате междинното ниво, уверете се, че 4-те горни тръби на креватчето се държат на правилна позиция (прави и изпънати). (Фиг. 16)
2. Извадете дюшечето на креватчето и го хванете под ръка.
3. Прикрепете предпазната мрежа към легленцето. Захванете ципа от начало.
4. Издърпайте ципа по цялата дължина на легленцето.
   Когато стигнете до края на ципа, покрийте го с лентата с телени копчета/велкро лентата, така че да няма изпъкнали части, които да могат да наранят детето.
5. Поставете пръчките в основата на междинното ниво. (Фиг. 17)
   Захванете пръчките така, че да станат една. (Фиг. 17)
6. Поставете дюшечето над мрежата и рамката (Фиг. 18).
7. Когато искате да го разглобите, операциите са в обратния ред на описаните по-горе.

!Това креватче може да се използва само от едно дете.

Максимално тегло: 15 кг

Максимална височина: 90 см

МОЛЯ, ПРОЧЕТЕТЕ ВНИМАТЕЛНО СЛЕДНИТЕ ПРЕДУПРЕЖДЕНИЯ И ИНСТРУКЦИИ.

Запазете тези инструкции за бъдеща справка.

ПРЕДУПРЕЖДЕНИЕ!

НИКОГА НЕ ОСТАВЯЙТЕ ДЕТЕТО БЕЗ НАБЛЮДЕНИЕ! ВИНАГИ НАБЛЮДАВАЙТЕ ДЕТЕТО, ДОРИ И КОГАТО СПИ.

ВНИМАНИЕ!

1. Никога не оставяйте детето си без надзор.
2. Не използвайте креватчето, ако някои части са повредени, огънати или липсват.
3. Не съхранявайте креватчето в близост до огън, пламъци, камини, електрически печки, пещи или скари.
4. Не поставяйте креватчето там, където детето може да достигне до лекарства, пари, колани, ластици, детски играчки, които може да погълне или други малки предмети.
5. Не поставяйте креватчето в близост до електрически проводници или кабели, и др.
6. Не използвайте допълнителни дюшечета, използвайте само дюшечето, получено с креватчето.

7. Не поставяйте играчки, с помощта на които вашето дете може да се покатери и излезе от креватчето.
8. Не използвайте креватчето с тръбите, покрити с плат, ако платът е повреден или скъсан от ухапвания.
9. Не слагайте в креватчето повече от едно дете.
10. Не използвайте това креватче за дете, което може да се покатери и излезе или, което тежи повече от 15 кг и е високо повече от 90 см.
11. Уверете се, че сглобяването е направено правилно и че креватчето е безопасно.
12. Дебелината на дюшечето е направена така, че да се осигури минимално разстояние от 50 см от най-високата точка на дюшечето до върха на креватчето, като по този начин се намалява рискът от падане на детето от креватчето.
13. Винаги проверявайте редовно частите: винтове, места на свързване или други части, които се свързват, за да са добре стегнати - ако е необходимо, затегнете ги по-добре.
14. Креватчето трябва да бъде напълно перпендикулярно на горните тръби, а основата да бъде напълно заключена преди прикрепването на горното ниво, ако то се използва
15. **Отстранете горното ниво преди бебето да започне да сяда или да се подпира на ръцете си - приблизително на 3-4 месечна възраст.**
16. **Долното ниво е по-безопасно.**

ПОЧИСТВАНЕ

1. Без химическо почистване. Да не се използва белина.
2. Да не се пере в перална машина, да не се суши чрез центрофугиране, освен ако етикетът, прикрепен към продукта, позволява това

3. Платнените калъфи, които не се вадят, могат да се почистват с гъба, напоена със сапун. Оставете да изсъхнат напълно, преди опаковане и съхранение.
4. В някои зони калъфите се засягат от мухъл. За да предотвратите това, не опаковайте и не съхранявайте продукта на места с влага, винаги го съхранявайте на проветриви места.

HU

FONTOS

A babaágy összeszerelése előtt, kérjük sziveskedjenek elolvasni jelen használati utasításokat.
A helytelen összeszerelés befolyásolja a babaágy biztonságát.
Ne használja a babaágyat ha összetevői megrongálódtak, elgörbűltek vagy hiányoznak.
Kérjük sziveskedjenek tárolni jelen használati utasításokat hogy utólag elolvashassa.

ÖSSZESZERELÉS

1. Bontsa ki a húzat cipzárát és vegye ki a babaágyat (1 kép).
2. Állítsa lábra a babaágyat és bontsa ki a horgot és a szíjakat melyek összeszorítják a keretet (2 kép).
3. Vegye ki a matracot és tegye fére
4. Most húzza szét a babaágy lábait (3 kép).
5. Húzza meg a babaágy rövid széleit mindkét kezével amíg ezek teljesen szétnyílnak és rögzítődnek (4 kép).

6. Most végezze el ugyanezt a babaágy hosszú széleivel (5 kép).
7. Emelje fel a babaágy egyik oldalát a földről és nyomja meg finoman a babaágy közepét amíg ez teljesen kinyúlik (6 kép).
8. Helyezze be a matracot a babaágyba a a párnázott résszel felfele (7 kép).
9. Rögzítse a matracot a babaágyban a rögzítő hevederekkel.

MEGJEGYZÉS

1. A fémcsövekből alkotott keretet helyére kell rögzíteni.
2. A babágy alját fel kell emelni ahhoz hogy a fémcsövek helyükre rögzítődjenek.
3. Figyeljen arra hogy a felső oldalt alkotó 4 fémcső jól rögzítve legyen- nyomja meg őket.

SZÉTSZERELÉS

1. Bontsa ki a matracot tartó szíjakat és vegye ki a matracot a babaágyból.
2. Keresse meg a babaágy aljának közepén található fogantyút és húzza felfelé amíg kiegyenesedik. (legalább 50cm) (8 kép).
3. Bontson szét minden fém keretet, lassan felfelé húzva és megnyomva minden kapcsolás közepét. A gombok textil anyaggal vannak bevonva és minden keret közepe alatt találhatók (9 kép, 10 kép).
4. Miután megvizsgálta hogy minden oldal teljesen ki van oldva, húzza felfele a babaágy alján található fogantyút és ugyanakkor húzza össze a babaágy lábait és keretét, amíg a babaágy teljesen összecsukódik (11 kép).
5. A matracot csavarja a keret köré a szíjakkal kifelé (12 kép)
6. Az a lábaival felfelé összecsukott babaágyra húzza rá a huzatot (13 kép).

MEGJEGYZÉS

- A babaágy összeszerelésekor ha a felső oldalak nem csukódnak össze, ne nyomja erőszakosan
- Nyomja meg újból a gombokat hogy nyíljanak ki teljesen

PELEKÁZÓASZTAL (opcionális kellék)

1. Bontsa ki a pelenkázóasztalt. Kapcsolja össze a két rúdat.
2. Rögzítse a kis műanyag horgokat a babaágy felső hosszú rúdaihoz arra figyelve hogy jól rögzítve legyenek ahogyan a képen látható (a biztonsági övekkel ellátott pelenkázóaztal matracának PVC rész felfelé kell álljon) (15 kép).

A MATRAC KÖZBEESŐ POLCA (opcionális kellék)

1. Mielőtt a közbeeső polcot felszerelné figyeljen arra hogy a babaágy felső 4 rúda helyesen legyen felszerelve (egyenesen és kinyújtva). (16. ábra)
2. Vegye ki a babaágy matracát és tartsa kéznél.
3. Csatlakoztassa a biztonsági hálót a kiságyhoz. Tegye fel a cipzárt az elejétől fogva.
4. Húzza ki a cipzárt a kiságy hossza mentén.

   Amikor eléri a cipzár végét, takarja le egy tépőzárral, hogy ne legyenek olyan kiálló részek, amelyek megsebesíthetik a gyermeket.
5. Helyezze be a rudakat a köztes szint aljába. (17. ábra)

   Szerelje össze a rudakat, hogy azok eggyé váljanak. (17. ábra)
6. Helyezze a matracot a hálóra és a keretre (18 kép).
7. Amikor szétszerelni szeretné, a fenti lépéseket fordítva kell alkalmazni.

! Ebben a babaágyban csak egy gyereket lehet belehelyezni.

Legnagyobb súly: 15 kg
Legnagyobb magasság: 90 cm

KÉRJÜK SZIVESKEDJENEK FIGYELMESEN ELOLVASNI A KÖVETKEZŐ FIGYELMEZTETÉSEKET ÉS UTASÍTÁSOKAT.

Kérjük sziveskedjenek tárolni jelen használati utasításokat hogy utólag elolvashassa.

FIGYELMEZTETÉS!

NE HAGYJA A GYEREKET SOHA FELÜGYELET NÉLKÜL! MINDING FIGYELJEN A GYEREKRE, MÉG AKKOR IS HA ALSZIK.

FIGYELEM!

1. Ne hagyja gyerekét soha felügyelet nékül.
2. Ne használja a babaágyat ha összetevői megrongálódtak, elgörbültek vagy hiányoznak.
3. Ne hagyja a babaágyat tűz, láng, elektromos vezetékek, gáztűzhely, kemence vagy sütőrostély közelében.
4. Ne helyezze a babaágyat olyan helyre ahonnan a gyerek elérhet gyógyszert, pénzt, szíjakat, gumiszallagot, lenyelhető játékokat vagy más kis tárgyakat.
5. Ne helyezze a babaágyat elektromos vezetékek, kábelek, stb. közelében.

6. Ne használjon pótmatracot, használja csak azt a matracot amit a babaággyal kapott.
7. Ne helyezzen a babaágyban olyan játékokat melyekre a gyerek felmászhat és kimászhat a babaágyból.
8. A babaágyat, ami textilanyaggal bevont rudakkal van ellátva, nem kell használni ha az anyag kikopott vagy elszakadt a harapások miatt.
9. Ne helyezzen a babaágyba több mint egy gyereket.
10. Ne használja ezt a babaágyat olyan gyerek esetében aki már már ki tud mászni belőle vagy aki már több mint 15 kg-os vagy több mint 90 cm magas.
11. Figyeljen arra hogy a babaágy helyesen legyen összeszerelve és ez biztonságos.
12. A matrac vastagsága úgy van tervezve hogy a matrac és a babaágy szélének legmagassabb pontja közt 50 cm maradjon, így az a veszély hogy a gyerek kiessen babaágyból minimalizálva van.
13. Mindig rendszeresen vizsgálja meg a babaágy összetevőit: csavarok, illesztések vagy más összekapcsolt részek, hogy jól rögzítve legyenek – ha szükséges, szorítsa meg.
14. A babágy tökéletesen merőleges kell legyen a felső rudakhoz viszonyítva, és az alja teljesen rogzítve kell legyen a felső szint csatolása előtt, abban az esetben ha ezt használni szeretné.
15. **Húzza le ezt a felső szintet, mielőtt a baba fel tudna ülni vagy fel tudna támaszkodni a kezeire, megközelítőleg 3-4 hónapos korában.**
16. **A legalacsonyabb helyzet a leg biztonságosabb.**

TISZTÍTÁS

1. Ne tisztítsa kémiai anyagokkalNe használjon fehérítőt.

2. Ne mossa mosógéppel, ne szárítsa centrifugálással, csak abban az esetben ha a terméken található címkére fel van tüntetve hogy szabad
3. A textil huzatokat, melyeket nem lehet lehúzni, szappanos szivaccsal kell tisztítani. Szárítsa jól meg mielőtt összecsomagolja és tárolja.
4. Egyes helyeken a huzatok megpenészedhetnek. Ahhoz hogy ezt megelőzze, ne csomagolja és tárolja a terméket nedves helyeken. Mindig tárolja jól kiszellőzött helyeken.

DECLARATION OF CONFORMITY

We, Dot Com Investment S.R.L. declare that the above-referenced product, to which this declaration relates, is in conformity with the provisions of:

EN 716-1:2017+AC:2019 (excluding clause 4.2) & EN 716-2:2017

The Technical Construction File required by this Directive is maintained at the corporate headquarters of Dot Com Investment S.R.L.

Place of issue: Bucharest, ROMANIA
General Manager: D. Corbu

EN 716-1+2 APPROVED

Manufacturer: Dot Com Investment SRL
Address: Cloud 9 bldg 4, ground fl, apt 80, 61 Pipera Rd,
Bucharest 020111, Romania
Designed in: EU
Made in: P.R.C.
Email: office@jujubaby.eu
Web: www.jujubaby.eu